Zubehör für Gehäuse

Model: **AK-CA-42**

Produktcode	AK-CA-42
Produkttyp	Zubehör für Gehäuse
USB-3.0-Schnittstellen am vorderen Panel	2 Stücke
Audioeingang am vorderen Panel	1 Stück
Mikrofoneingang am vorderen Panel	1 Stück
Kabellänge	65 cm
Verpackung	UniBag
Produktabmessungen (L x B x H)	160 x 160 x 25 mm
Verpackungsabmessungen (L x B x H)	260 x 175 x 30 mm
Nettogewicht	79.5 g
Bruttogewicht	89.8 g
EAN-Code	5901720133267
Garantie	24 Monate

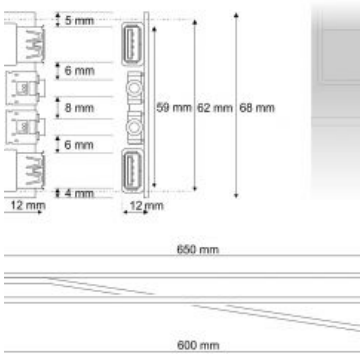

Bezeichnung

Das vordere Panel Akyga® AK-CA-42 ist für die Montage in Gehäusen bestimmt, als Service- oder Ersatzelement. Es besteht aus **zwei USB-3.0-Schnittstellen** und einem Eingang für Mikrofon und Kopfhörer. Die USB-3.0-Schnittstelle ist eine universelle Schnittstelle, die sogar einen zehnmalig schnelleren Datentransfer zwischen einem Computer und Außengeräten garantiert. Sie ermöglichen einen Anschluss von äußeren Datenträgern, Druckern, Mäusen, Tastaturen und anderen Geräten.
Der Audioeingang erlaubt einen Anschluss an Lautsprecher und Kopfhörer. Das Panel wirkt in Übereinstimmung mit dem Audio HD- System. Das Kabel mit der Länger von **65 cm** ermöglicht einen freien Anschluss und Arrangement von Kabeln im Innern eines Gehäuses.
Das Panel wird ein nicht wirkendes Element ersetzen. Es wird sich auch gegebenenfalls eines Austauschs einer Schnittstelle 2.0 gegen eine Schnittstelle eines 3.0-Standards bewähren. Es ist eine ideale Lösung, möglich zur Anwendung in Midi Tower-Gehäusen von Akyga.

Sketch

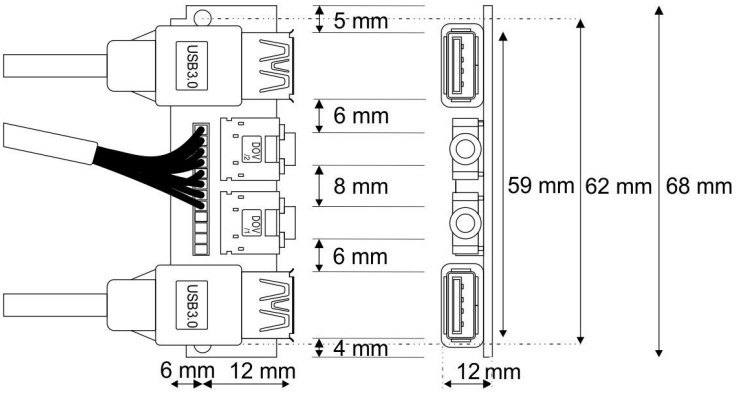
5 mm
6 mm
8 mm
6 mm
4 mm
6 mm
12 mm
12 mm
59 mm
62 mm
68 mm
USB3.0
USB3.0

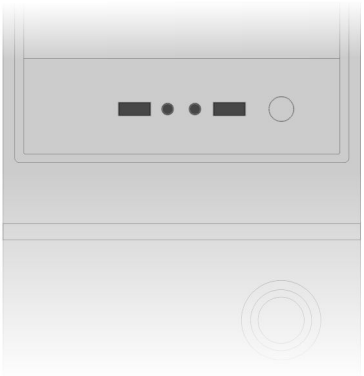

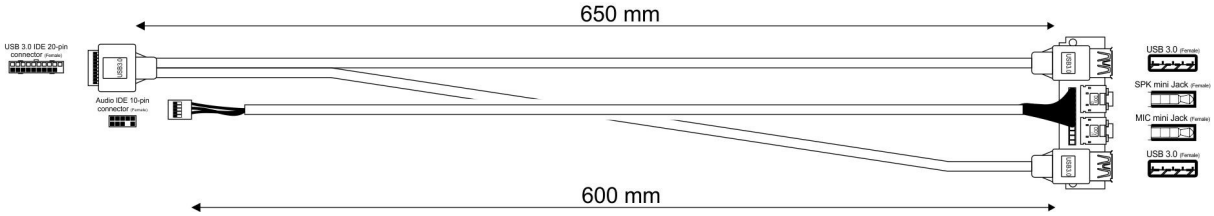
650 mm
600 mm
USB 3.0 IDE 20-pin connector (Female)
Audio IDE 10-pin connector (Female)
USB 3.0 (Female)
SPK mini Jack (Female)
MIC mini Jack (Female)
USB 3.0 (Female)