Zubehör für Gehäuse

Model: **AK-CA-44**

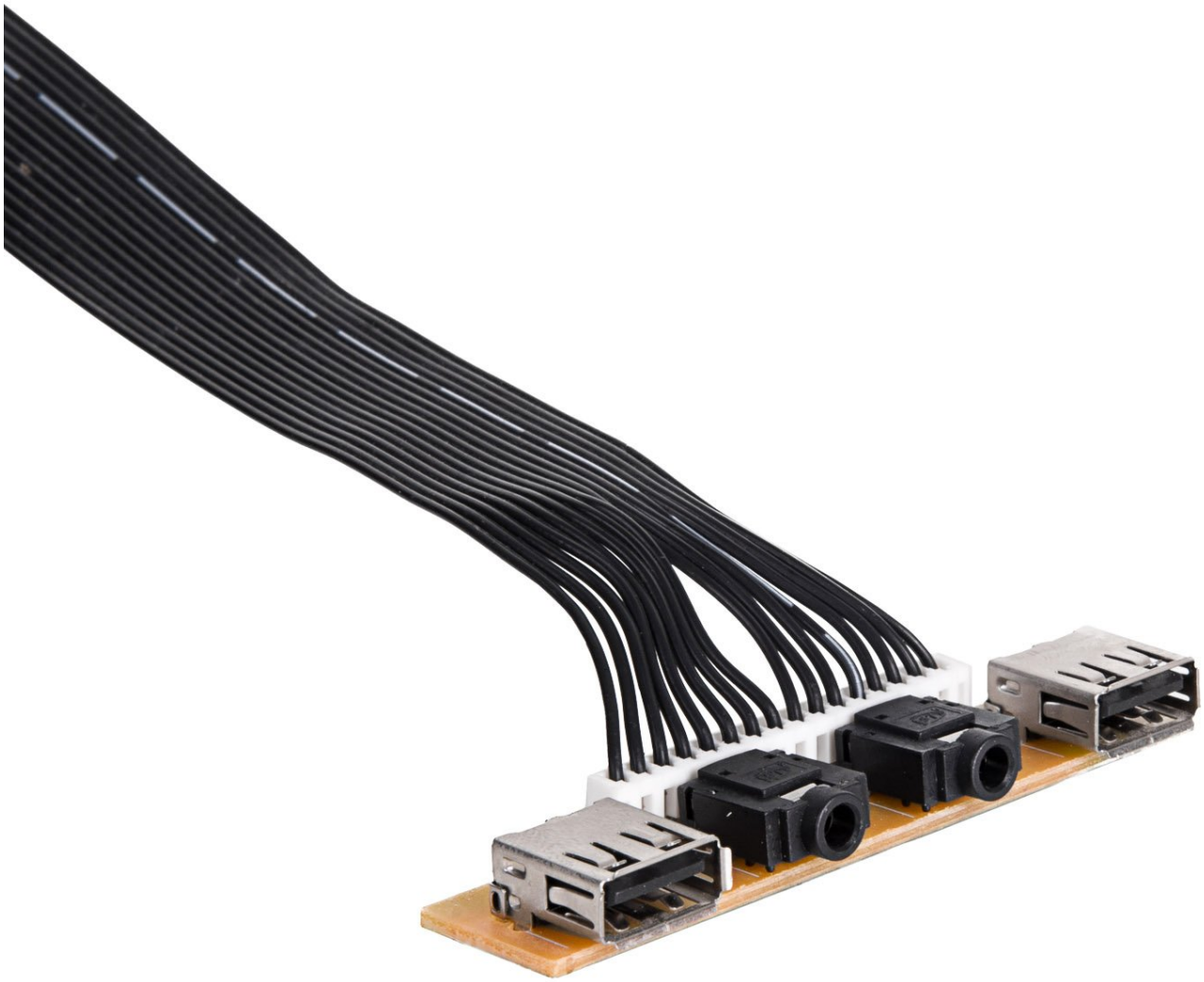

Produktcode	AK-CA-44
Produkttyp	Zubehör für Gehäuse
USB-2.0-Schnittstellen am vorderen Panel	2 Stücke
Audioeingang am vorderen Panel	1 Stück
Mikrofoneingang am vorderen Panel	1 Stück
Kabellänge	65 cm
Verpackung	UniBag
Produktabmessungen (L x B x H)	198 x 140 x 27 mm
Verpackungsabmessungen (L x B x H)	199 x 141 x 28 mm
Nettogewicht	68.9 g
Bruttogewicht	75.9 g
EAN-Code	5901720133281
Garantie	24 Monate

Bezeichnung

Das vordere Panel Akyga® AK-CA-44 ist für die Montage in Gehäusen bestimmt, als Service- oder Ersatzelement. Es besteht aus **zwei USB 2.0-Schnittstellen** und einem Eingang für Mikrofon und Kopfhörer. Die USB 2.0-Schnittstelle wird sich ausgezeichnet beim Anschluss von drahtloser Maus, Tastatur, äußeren Datenträgern oder anderen Peripheriegeräten bewähren.
Die Audioeingänge erlauben einen Anschluss an Lautsprecher und Kopfhörer. Das Panel wirkt in Übereinstimmung mit dem System Audio HD. Das Kabel mit der Länger von **65 cm** ermöglicht einen freien Anschluss und Arrangement von Kabeln im Innern eines Gehäuses.
Das Panel wird sich als nicht ersetzbares von nicht wirkenden Elementen bewähren, als auch im Fall eines Bedarfs einer Vergrößerung der Menge an USB-Schnittstellen. Es ist eine ideale Lösung, möglich zur Anwendung in Midi Tower-Gehäusen von Akyga.

Sketch

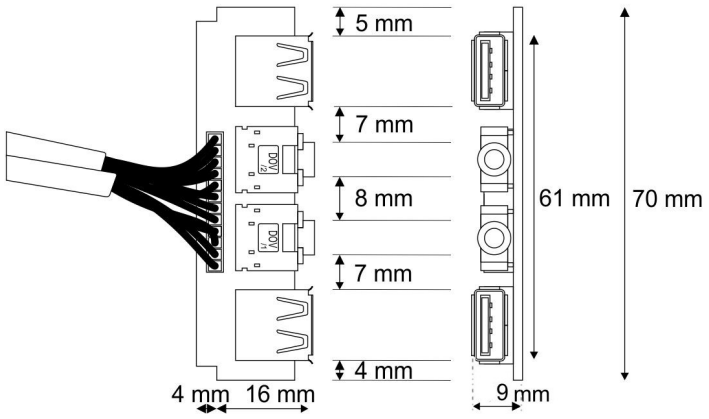
5 mm
7 mm
8 mm
7 mm
4 mm
4 mm
16 mm
9 mm
61 mm
70 mm

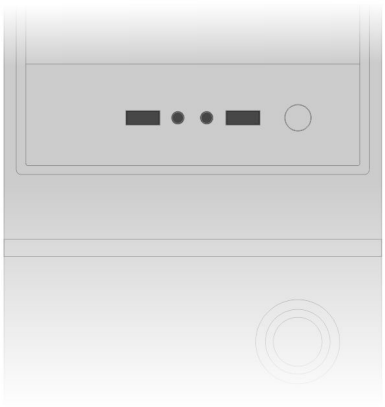

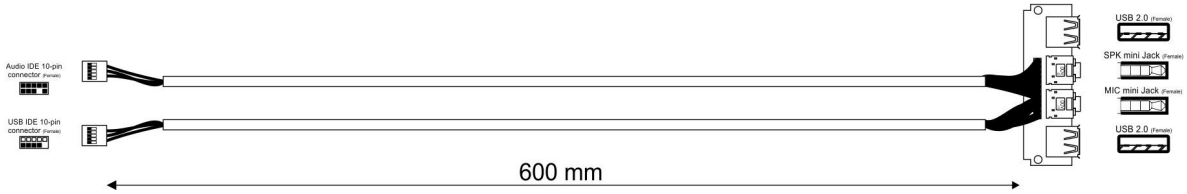
Audio IDE 10-pin connector (Female)
USB IDE 10-pin connector (Female)
USB 2.0 (Female)
SPK mini Jack (Female)
MIC mini Jack (Female)
USB 2.0 (Female)
600 mm