Zubehör für Gehäuse

Model: **AK-CA-18**

Produktcode	AK-CA-18
Produkttyp	Zubehör für Gehäuse
USB-3.0-Schnittstellen am vorderen Panel	1 Stück
USB-2.0-Schnittstellen am vorderen Panel	1 Stück
Audioeingang am vorderen Panel	1 Stück
Mikrofoneingang am vorderen Panel	1 Stück
Kabellänge	65 cm
Verpackung	UniBag
Produktabmessungen (L x B x H)	160 x 160 x 25 mm
Verpackungsabmessungen (L x B x H)	260 x 175 x 30 mm
Nettogewicht	79.5 g
Bruttogewicht	89.8 g
EAN-Code	5901720131454
Garantie	24 Monate

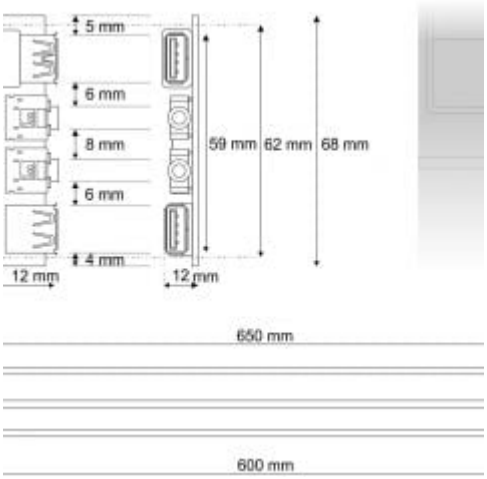

Bezeichnung

Unter dem Zubehör im Angebot von Akyga® befindet sich ein **austauschbares Frontpanel AK-CA-18**.
Das Produkt besitzt 2 Schnittstellen **USB 3.0** und **2.0**. Die USB-3.0-Schnittstelle ist eine universelle Schnittstelle, die sogar einen zehnmalig schnelleren Datentransfer zwischen einem Computer und einem Außengerät garantiert. Dank Schnittstellen kann man schnell Daten z.B. auf Pendrive übertragen, Fotos vom Apparat kopieren, eine Maus oder einen Drucker anschließen. Außerdem besitzt das Panel einen Audio-Eingang, der einen Anschluss von Lautsprechern und Kopfhörern ermöglicht und einen Mikrofon-Eingang. Das Panel wirkt in Übereinstimmung mit dem System **Audio HD**. Die Länge der Leitung beträgt **65 cm**.
Das Panel wird ein nicht wirkendes Element ersetzen. Es wird sich auch gegebenenfalls eines Austauschs einer Schnittstelle 2.0 gegen eine Schnittstelle eines **3.0-Standards** bewähren. Es ist eine ideale Lösung, möglich zur Anwendung in **Midi Tower-Gehäusen** von Akyga.
Das Produkt wird in standardgemäße UniBag-Verpackung verpackt.
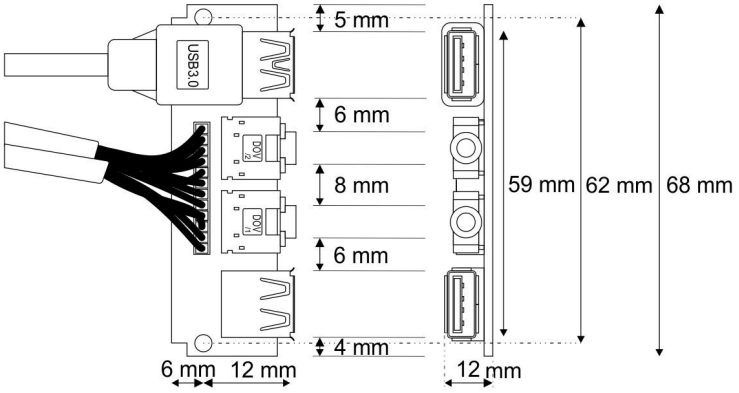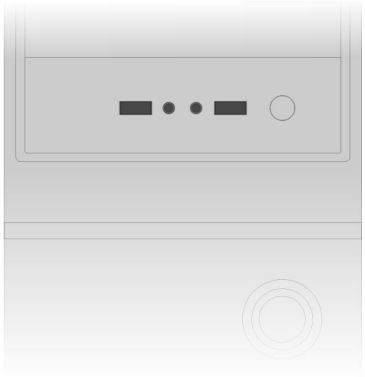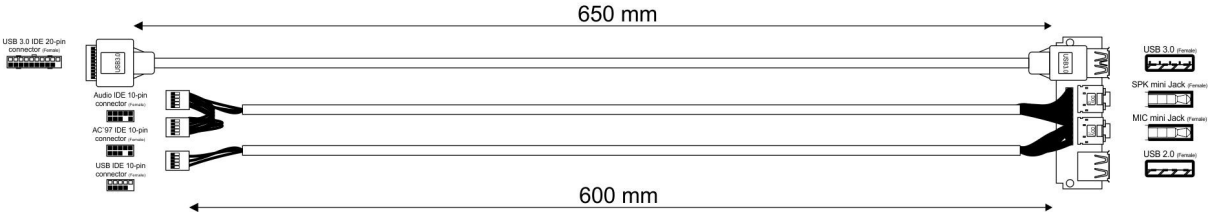
Sketch