Zubehör für Gehäuse

Model: **AK-CA-43**

Produktcode	AK-CA-43
Produkttyp	Zubehör für Gehäuse
USB-3.0-Schnittstellen am vorderen Panel	1 Stück
USB-2.0-Schnittstellen am vorderen Panel	1 Stück
Audioeingang am vorderen Panel	1 Stück
Mikrofoneingang am vorderen Panel	1 Stück
Kabellänge	65 cm
Verpackung	UniBag
Produktabmessungen (L x B x H)	150 x 136 x 31 mm
Verpackungsabmessungen (L x B x H)	151 x 137 x 32 mm
Nettogewicht	87.2 g
Bruttogewicht	94.2 g
EAN-Code	5901720133274
Garantie	24 Monate

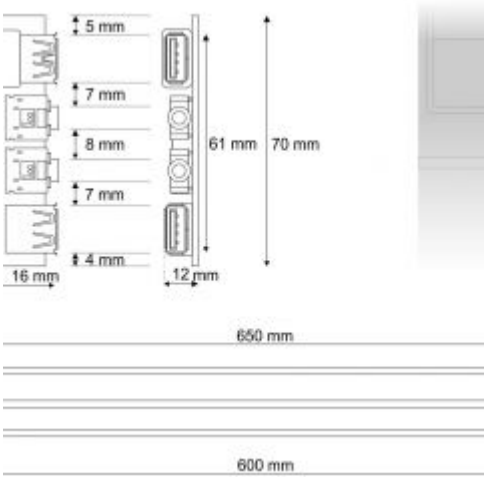

Bezeichnung

Akyga® AK-CA-43 ist eine Frontplatte, die zum Einbau in Computergehäuse als Service- oder Ersatzteil vorgesehen ist. Es besteht aus einem USB 3.0-Anschluss, einem USB 2.0-Anschluss, einem Kopfhörer- und einem Mikrofoneingang. USB 3.0 ist ein universeller Anschluss, der eine bis zu zehnmal schnellere Datenübertragung zwischen einem Computer und externen Geräten als im 2.0-Standard garantiert. Der USB 2.0-Anschluss eignet sich perfekt zum Anschließen einer drahtlosen Maus, Tastatur, eines externen Speichermediums oder anderer Peripheriegeräte.

Audioeingänge ermöglichen den Anschluss von Lautsprechern oder Mikrofonkopfhörern. Das Bedienfeld arbeitet gemäß dem Audio HD-System. Die Kabellänge von 65 cm ermöglicht den einfachen Anschluss und die Anordnung der Kabel im Inneren des Gehäuses.

Das Panel eignet sich hervorragend als Ersatz für defekte Teile sowie für den Fall, dass Port 2.0 am Standard-3.0-Port ersetzt werden muss. Es ist eine ideale Lösung, die in Akyga Midi Tower-Gehäusen verwendet werden kann.
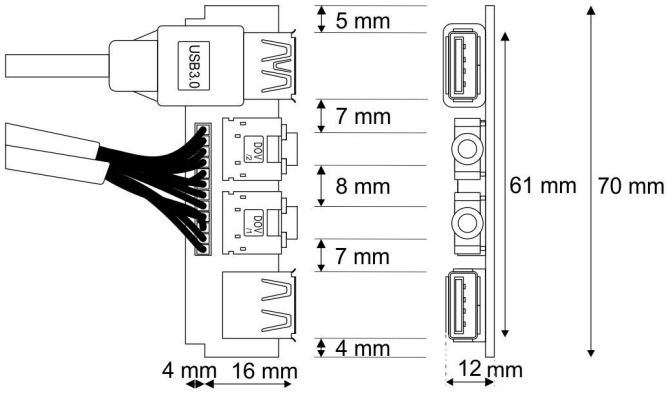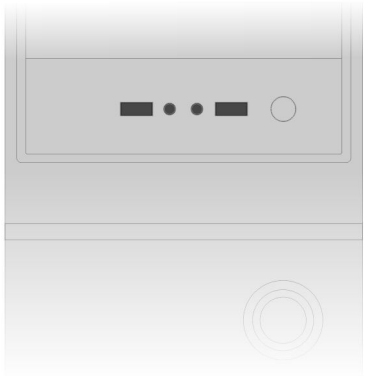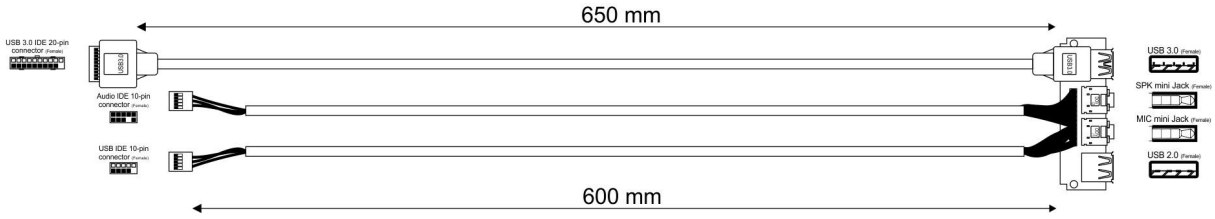
Sketch